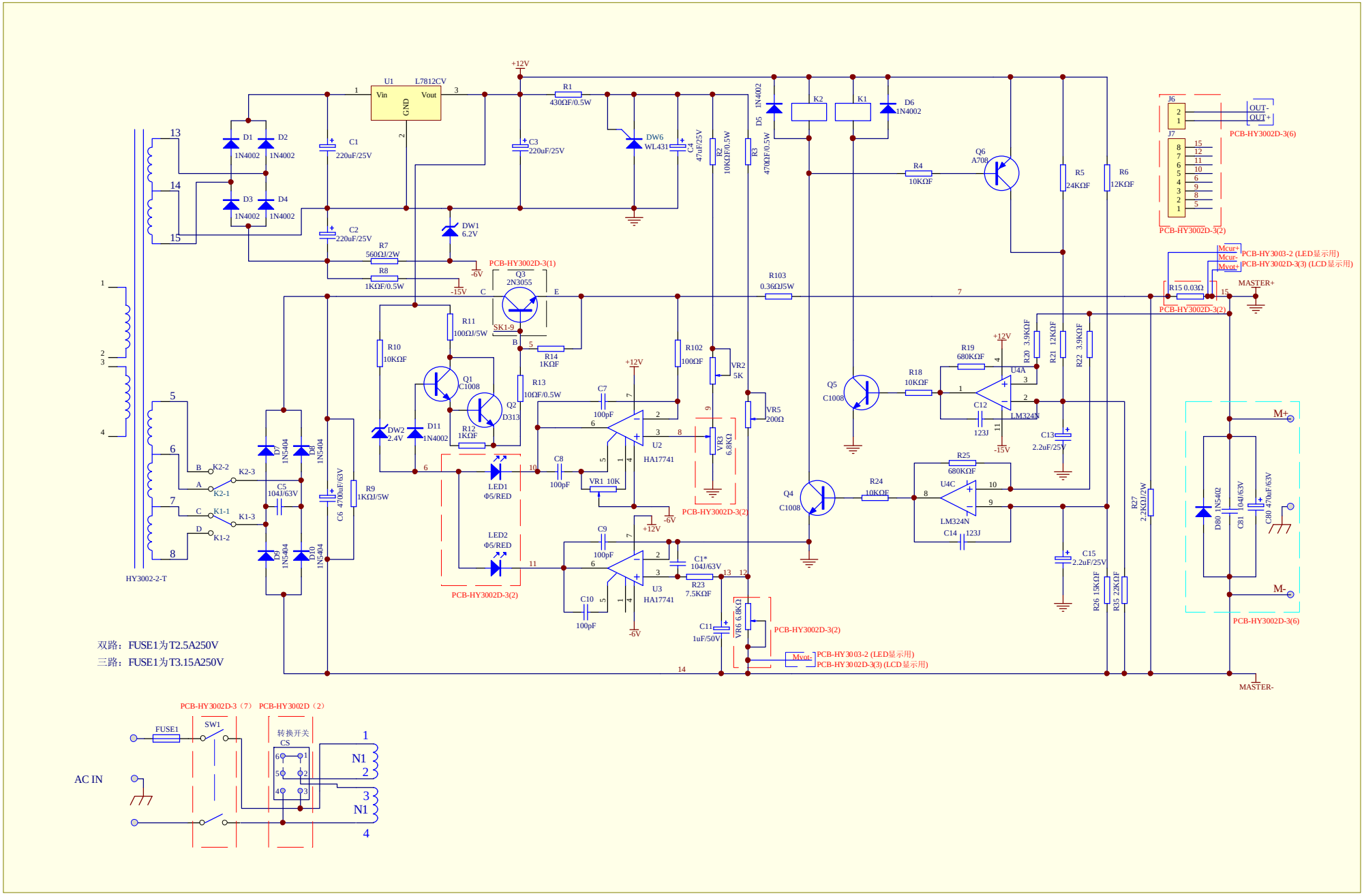

PDF 文件以 "pdfFactory Pro" 试用版创建 www.pdffactory.com