A (B, C, D) LED sor

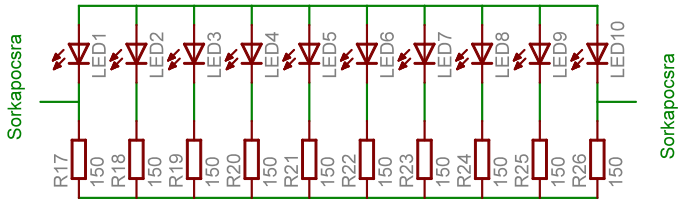

Egy javasolt elrendezés:

A

B D

C D C

D A C B

A B D C A

B D C A B D

C A B D C B C

D B C A B D A B

D A
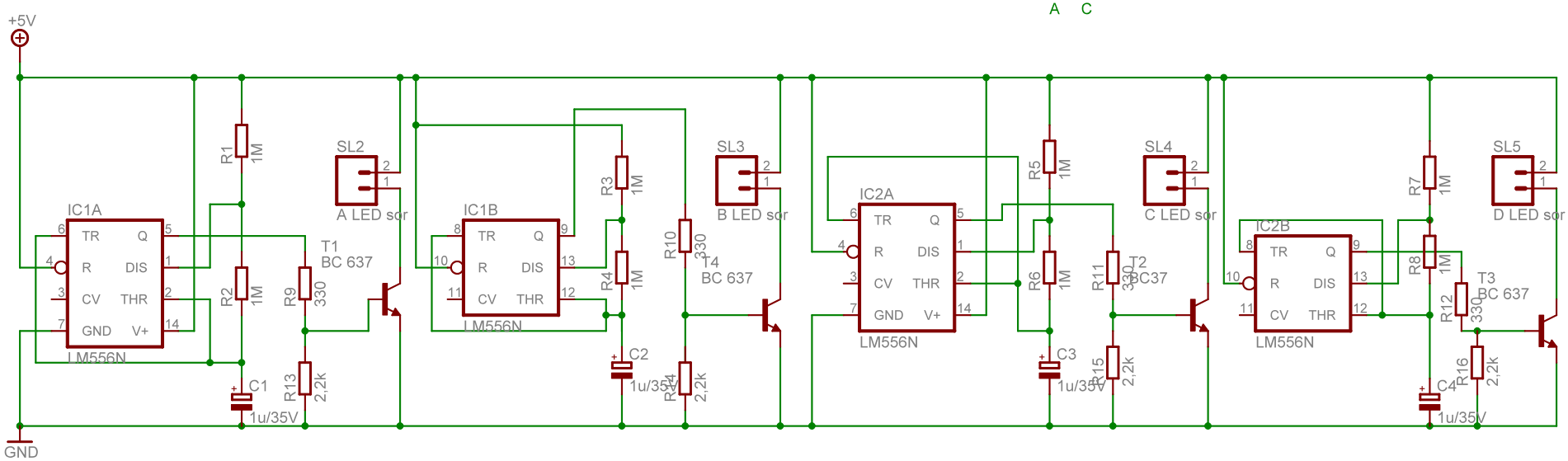
A C