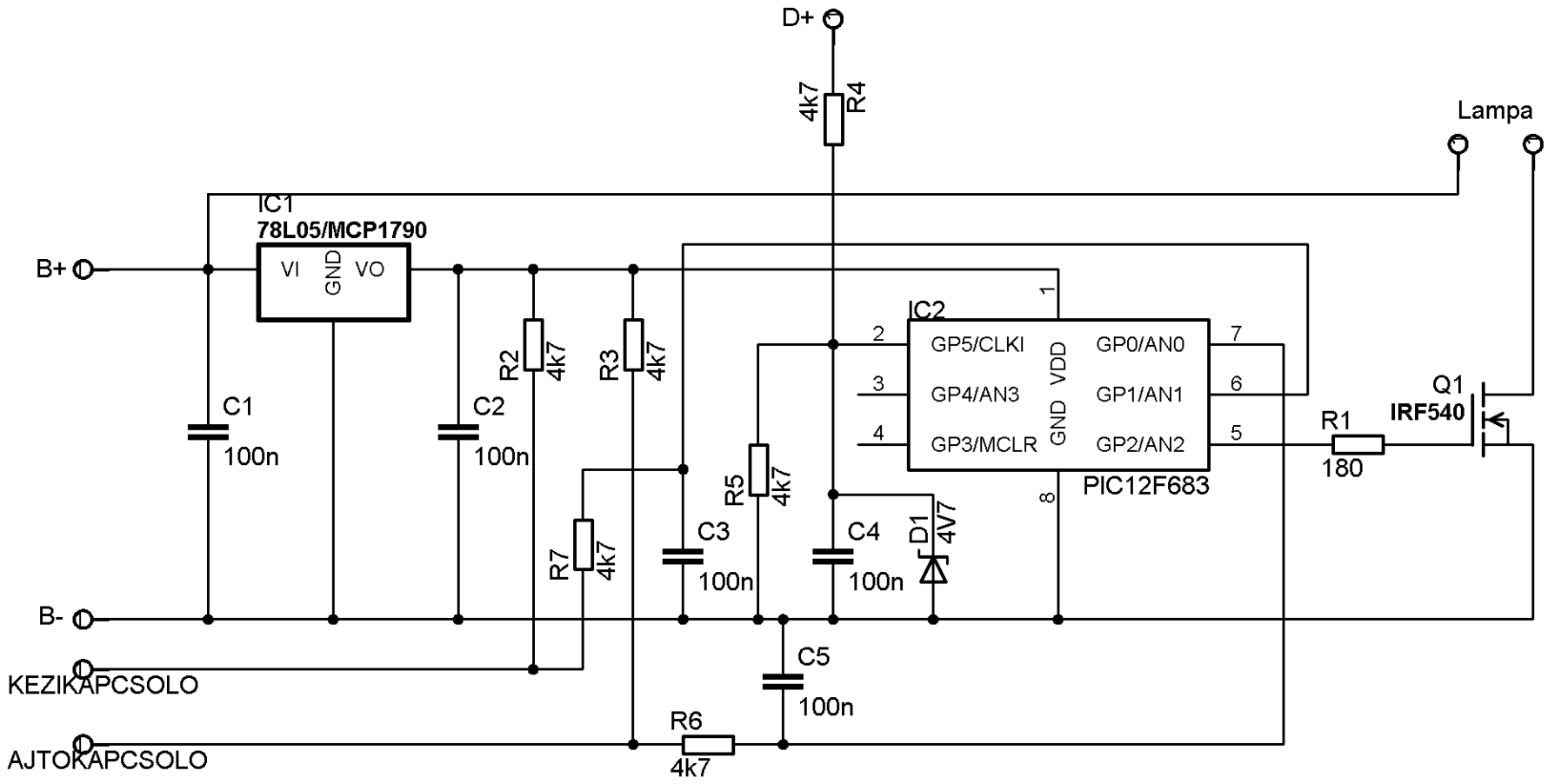
D+
4k7
R4
Lampa
IC1
78L05/MCP1790
B+
VI
GND
VO
C1
100n
C2
100n
R2
4k7
R3
4k7
R7
4k7
C3
100n
R5
4k7
C4
100n
D1
4V7
IC2
GP5/CLKI
GP4/AN3
GP3/MCLR
VDD
GND
GP0/AN0
GP1/AN1
GP2/AN2
PIC12F683
R1
180
Q1
IRF540
B-
KEZIKAPCSOLO
AJTOKAPCSOLO
C5
100n
R6
4k7

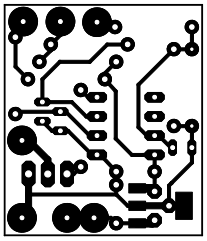

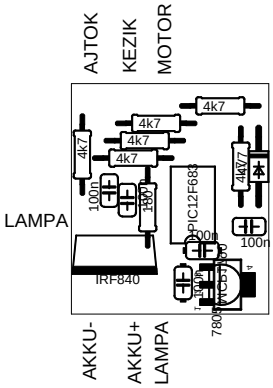
AJTOK
KEZIK
MOTOR
4k7
4k7
4k7
4k7
4k7
4k7
100n
100n
100n
100n
PIC12F683
LAMPA
IRF-840
7805
AKKU-
AKKU+
LAMPA