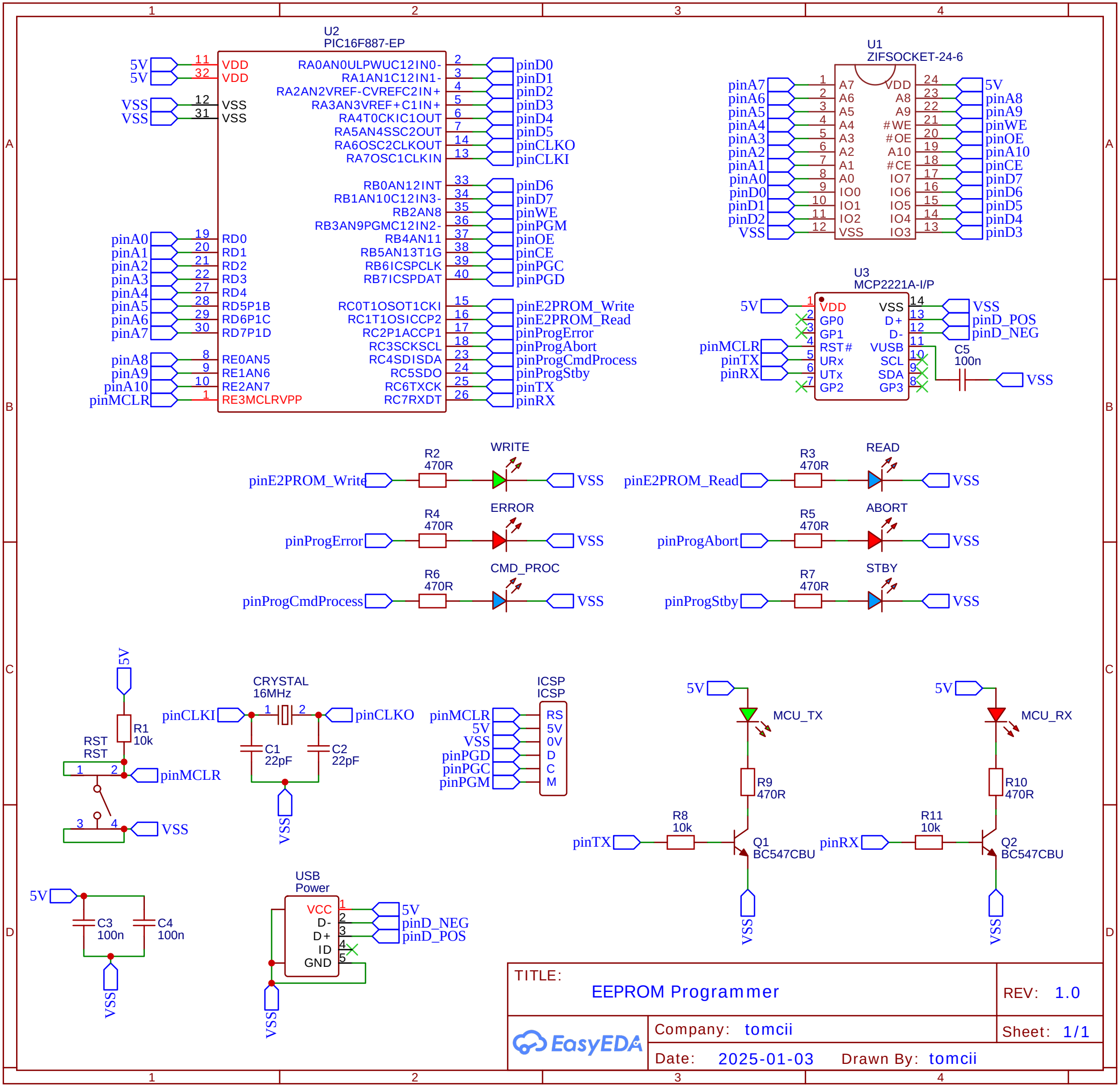
U2
PIC16F887-EP
U1
ZIFSOCKET-24-6
U3
MCP2221A-I/P
R2 470R
WRITE
R3 470R
READ
R4 470R
ERROR
R5 470R
ABORT
R6 470R
CMD_PROC
R7 470R
STBY
R1 10k
RST
CRYSTAL 16MHz
C1 22pF
C2 22pF
ICSP
C3 100n
C4 100n
C5 100n
USB Power
R8 10k
R9 470R
R10 470R
R11 10k
Q1 BC547CBU
Q2 BC547CBU
MCU_TX
MCU_RX
TITLE:
EEPROM Programmer
REV: 1.0
Company: tomcii
Sheet: 1/1
Date: 2025-01-03
Drawn By: tomcii
EasyEDA