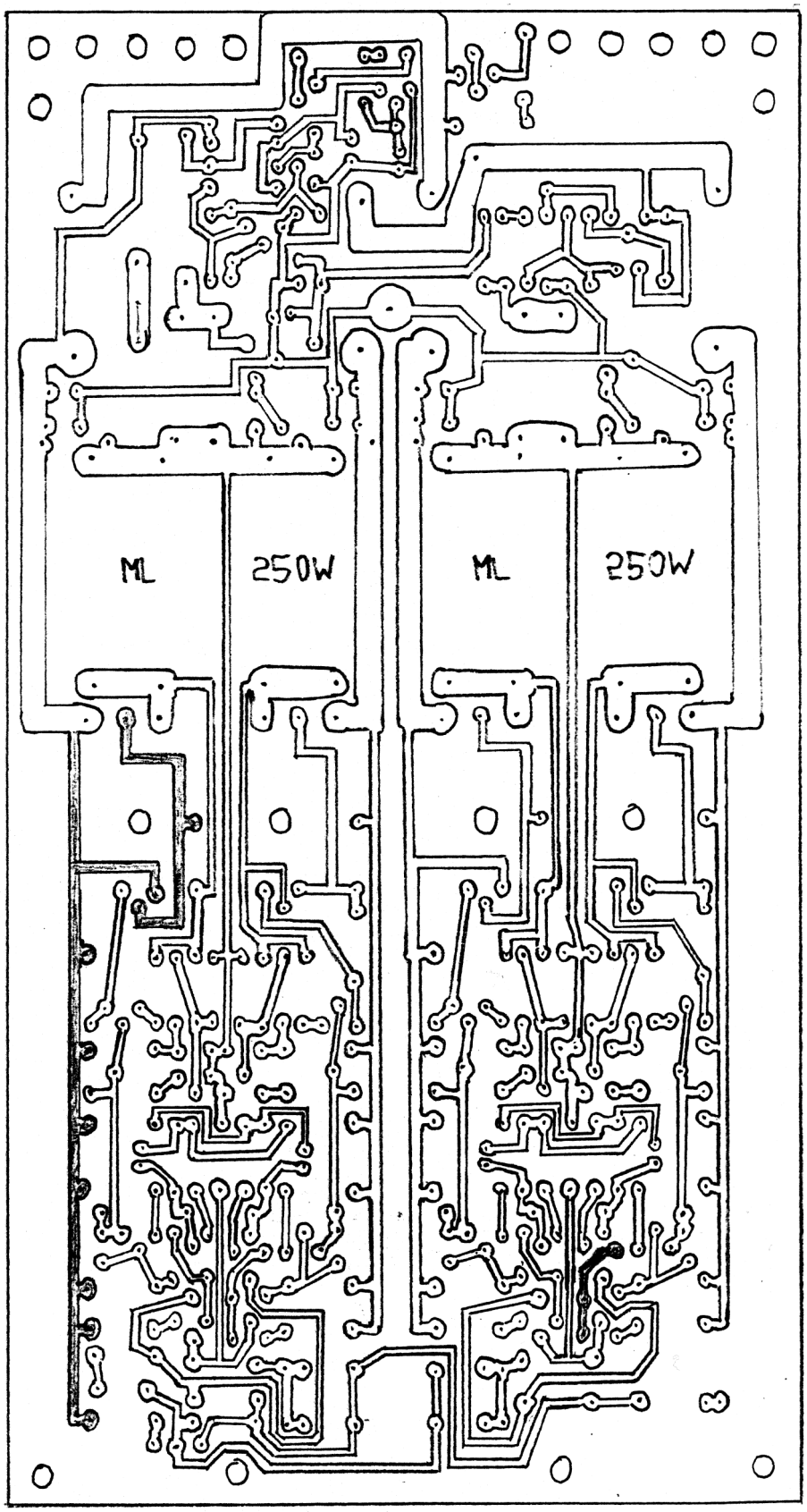
ML
250W
ML
250W

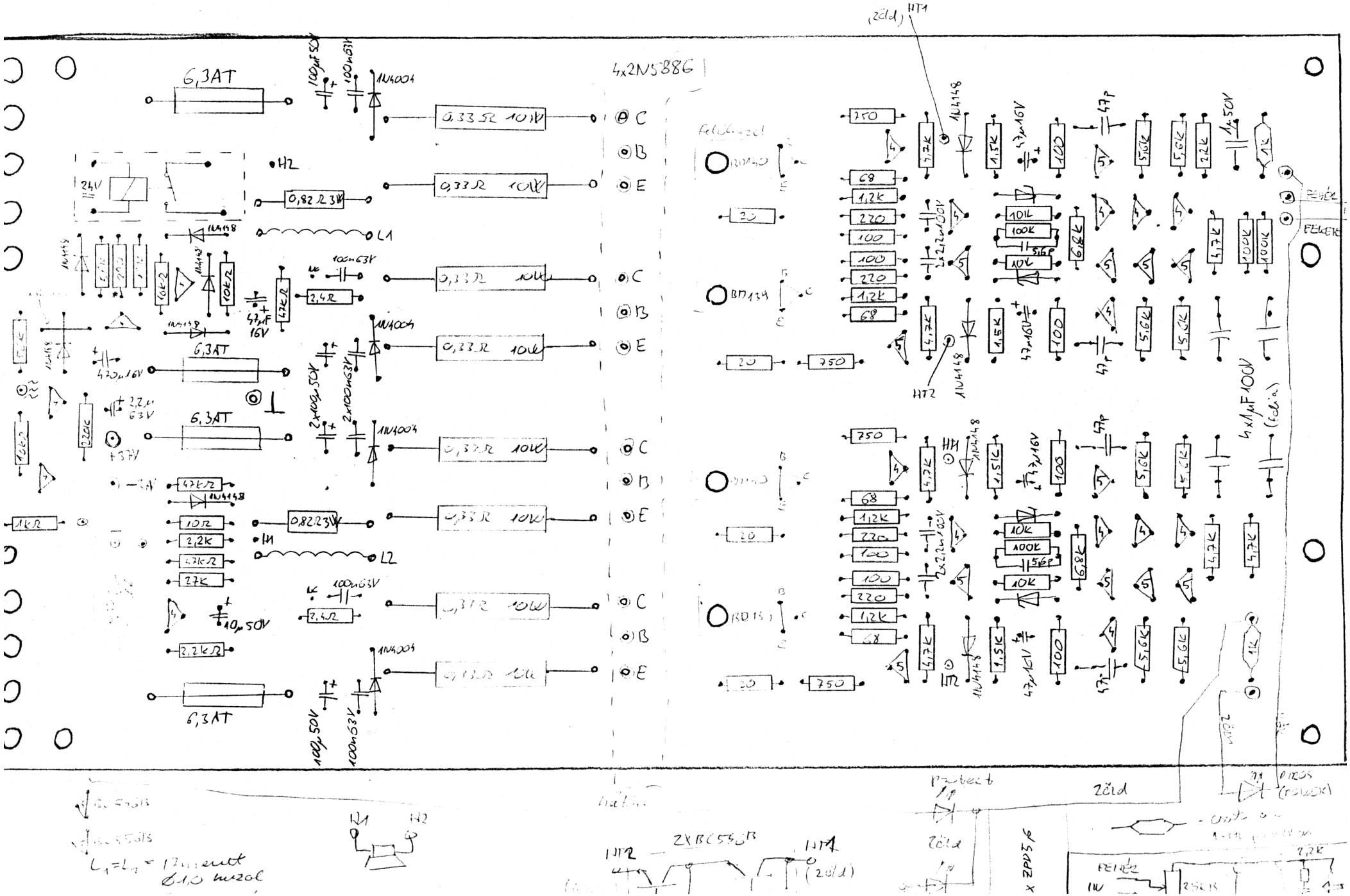
4x2N5886
6,3AT
24V
0,82Ω 3W
L1
L2
H1
H2
0,33Ω 10W
1N4004
1N4148
100µ 50V
100n 63V
2,4Ω
47µF 16V
470µ 16V
2x10µ 50V
2x100n 63V
2,2µ 63V
+37V
−37V
10µ 50V
47kΩ
10Ω
2,2kΩ
27k
1kΩ
10kΩ
220Ω
BD139
BD140
750
68
1,2k
220
100
20
4,7k
1,5k
47µ 16V
47p
5,6k
2,2k
1µ 50V
10k
100k
6,8k
560p
4x1µF 100V
(fólia)
FEKÉT
(zöld)
L1=L2 = 17 závit
Ø1,0 mezel
2xBC550B
BC550B
BC550B
x ZPD5,6
2,2k
2SC1815