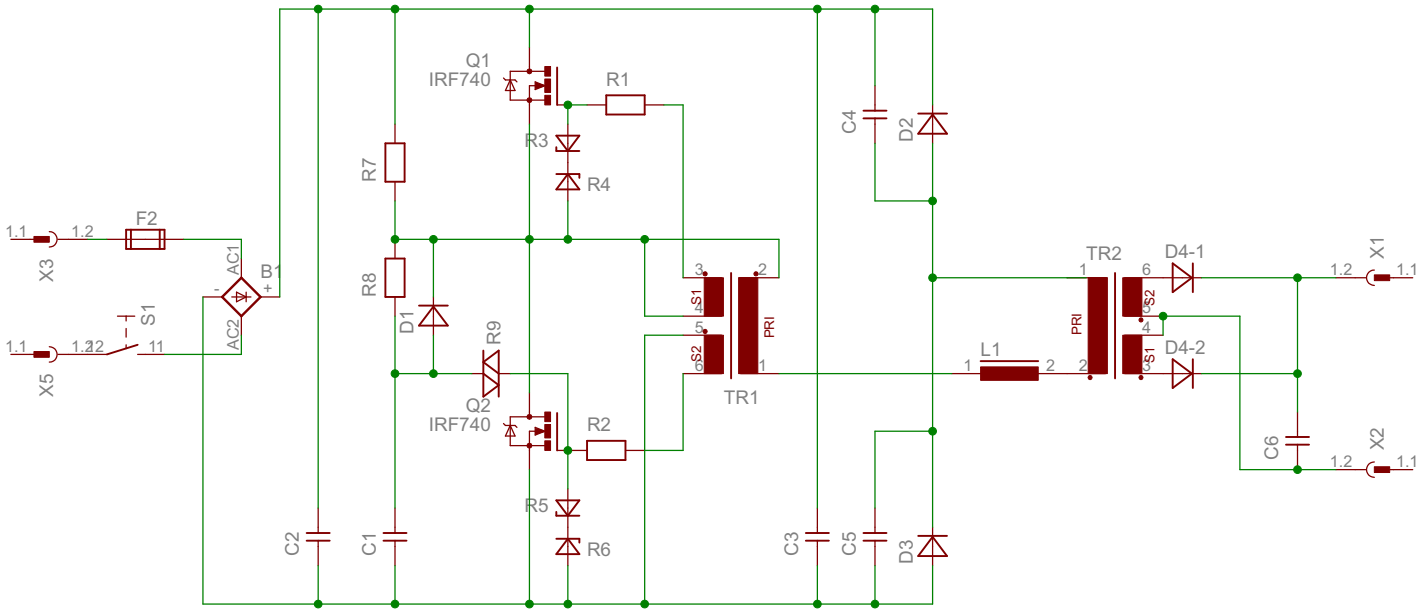

2010.10.23. 16:56:26 D:\Elektronika\Forrasztóáll\Forrtáp.sch (Sheet: 1/1)