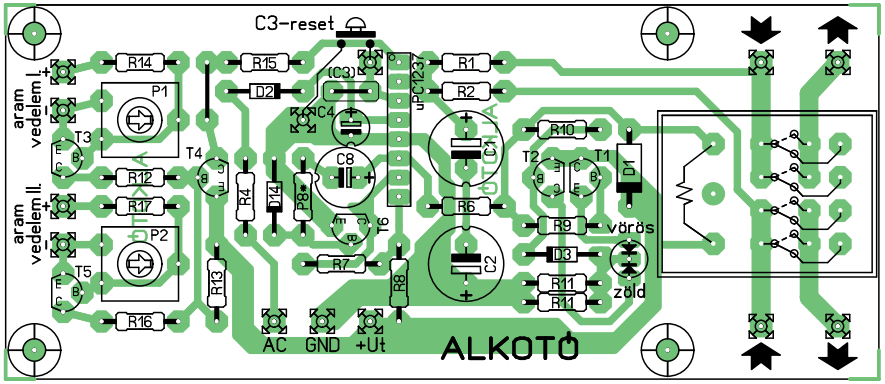

alkatresz oldal

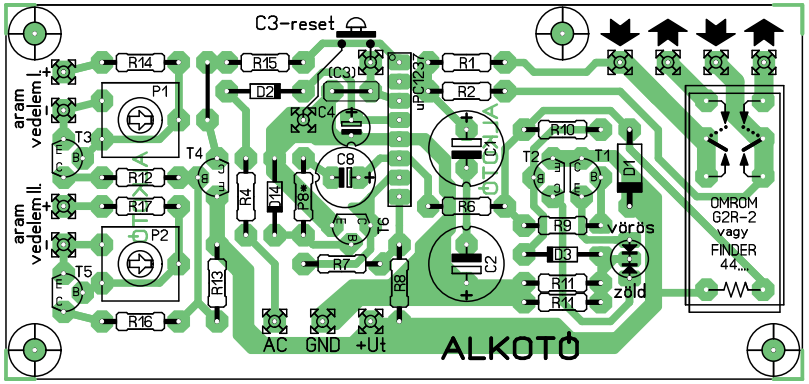

alkatresz oldal

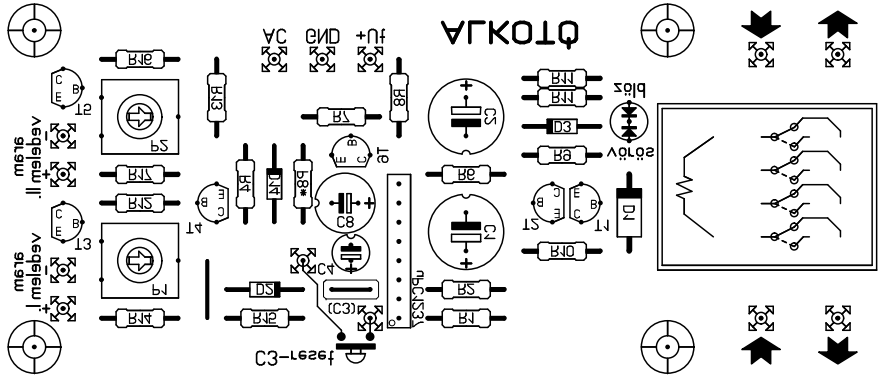

beültetesi felirat vasalashoz

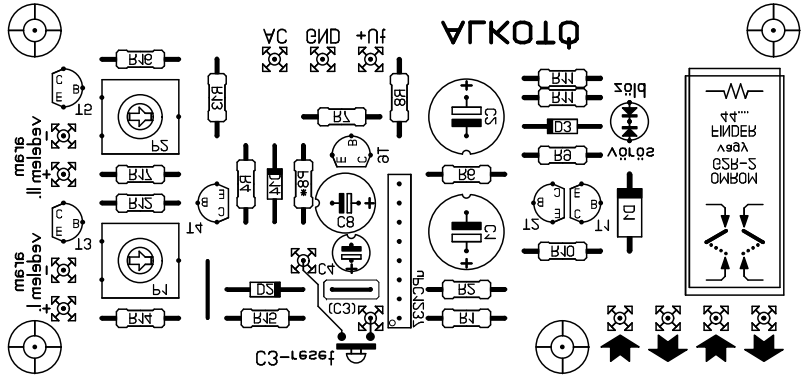

beültetesi felirat vasalashoz

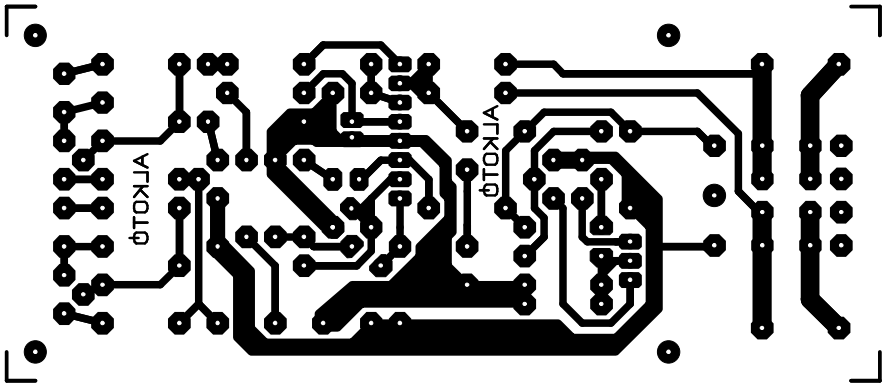

NYAK oldal vasalashoz

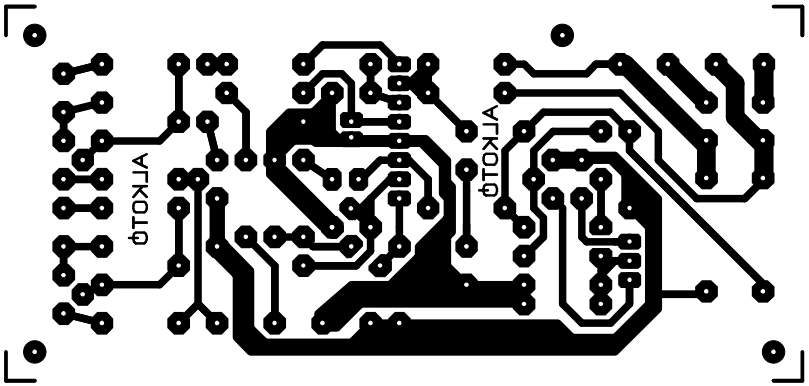

NYAK oldal vasalashoz