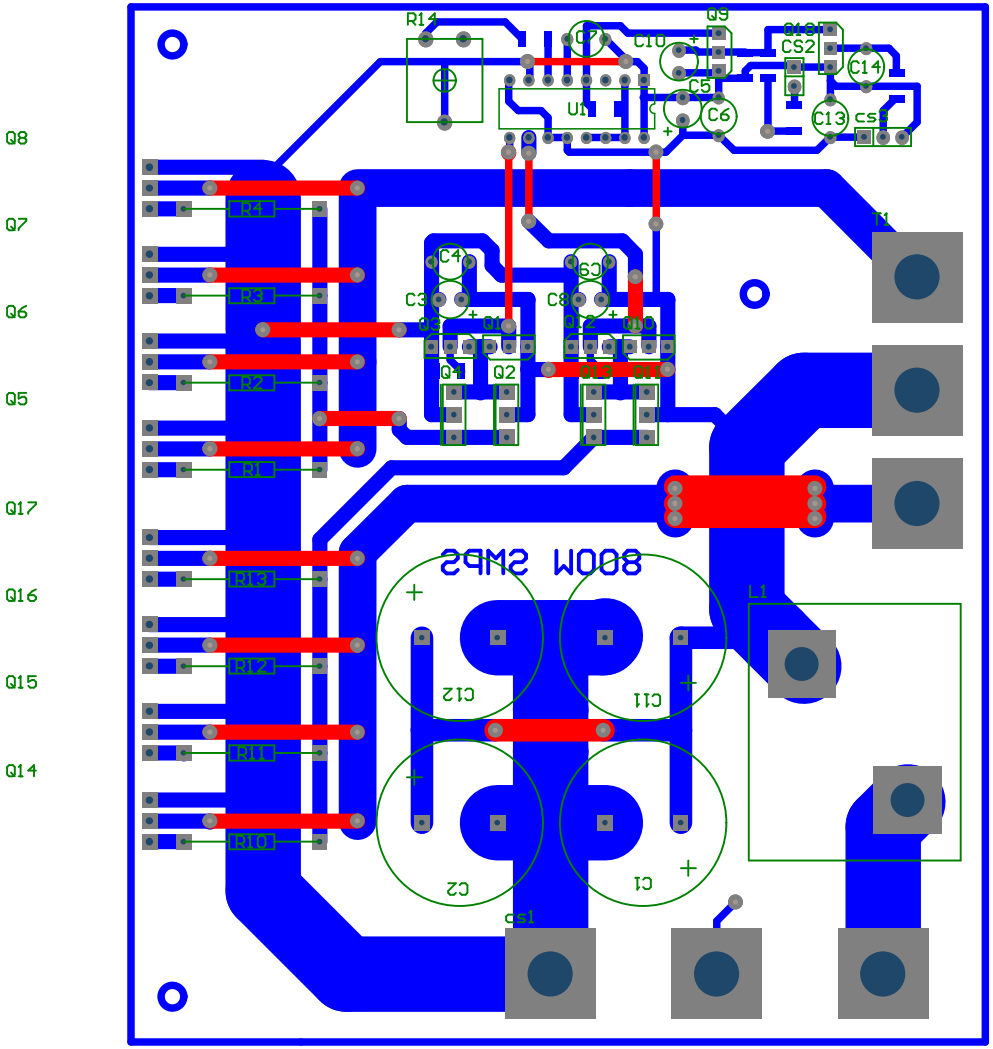
800M SMPS
C1
C2
C11
C12
L1
CS1
Q1
Q2
Q3
Q4
Q10
Q11
Q12
Q13
C3
C4
C8
C9
U1
C5
C6
C10
Q9
CS2
C13
C14
R14
R1
R2
R3
R10
R11
R12
R13
Q8
Q7
Q6
Q5
Q17
Q16
Q15
Q14