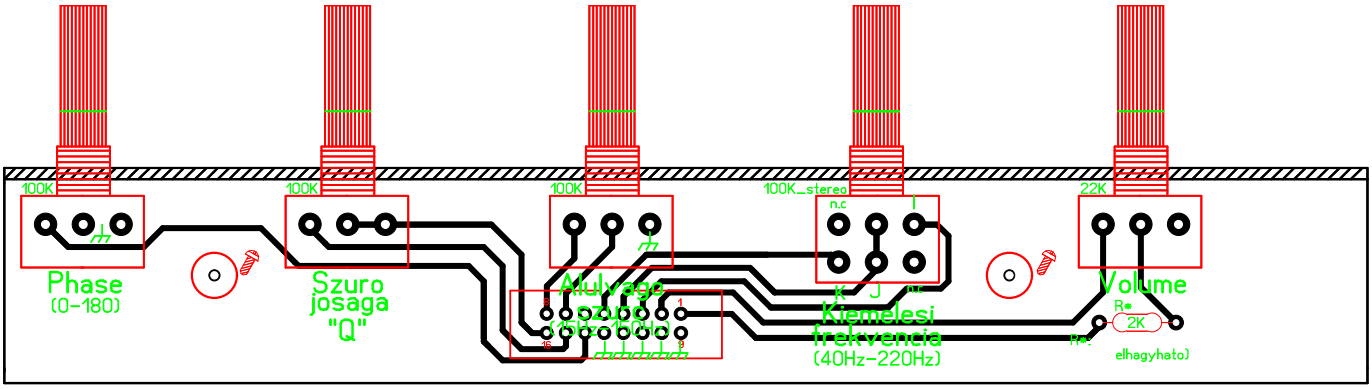
100K
Phase
(0-180)
100K
Szuro
josaga
"Q"
100K
Alulvagas
100K_stereo
n.c
Kiemelesi
frekvencia
(40Hz-220Hz)
22K
Volume
R*
2K
elhagyhato)