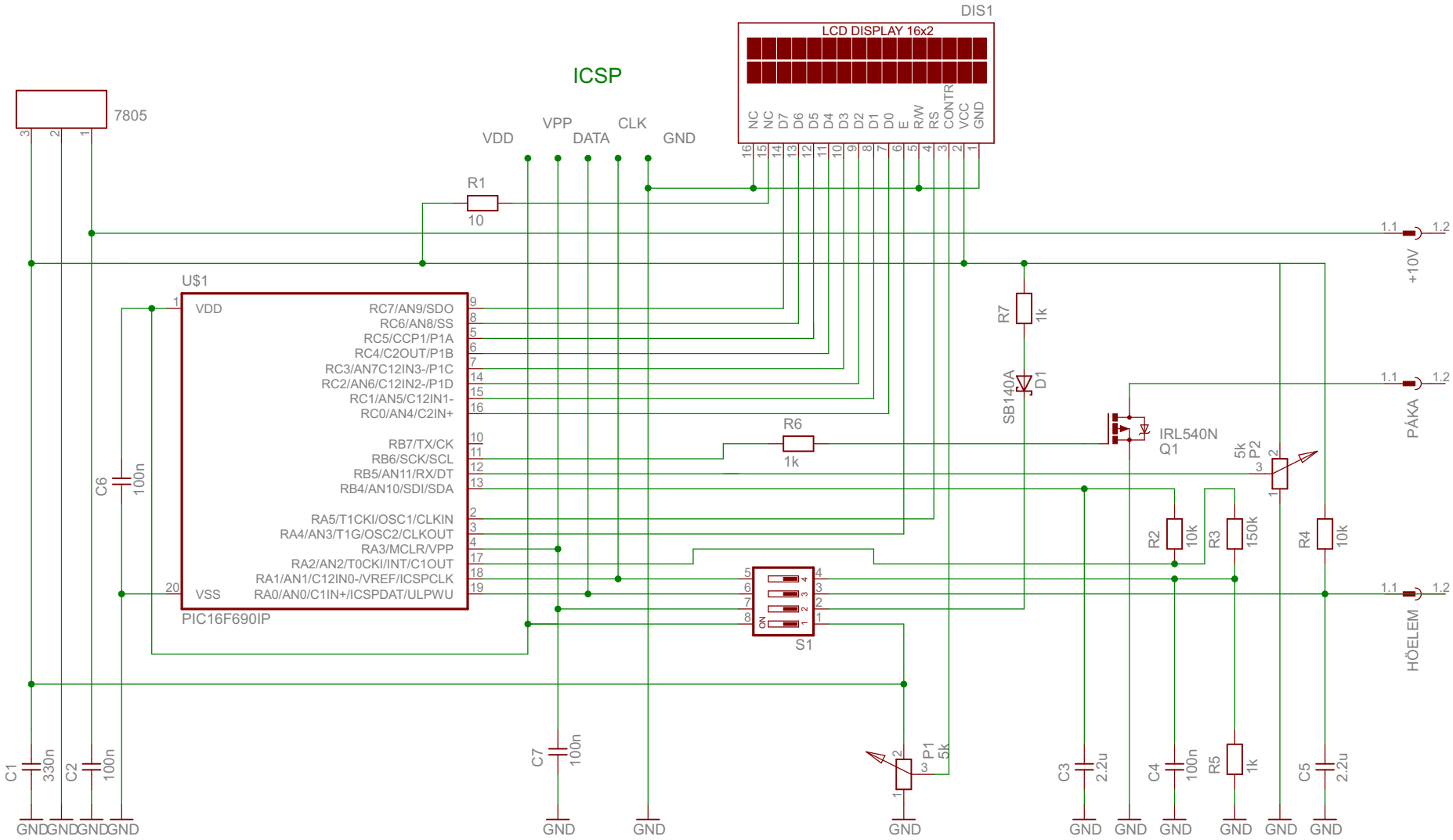

2010.10.22. 10:58:19 D:\Elektronika\Forrasztóáll\Forráll.sch (Sheet: 1/1)