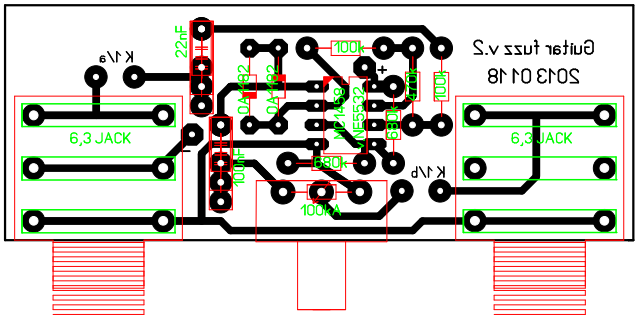
Guitar fuzz v.2
2013 01 18
K1/a
K1/b
22uF
100k
100k
100k
100k
100uF
100uF
100uA
6,3 JACK
6,3 JACK
BC182
BC182
NE5532
NE5532
BC182
BC182