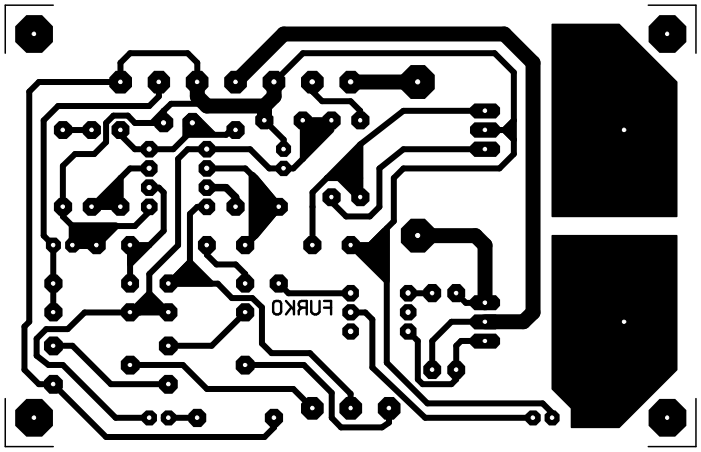
FURKO

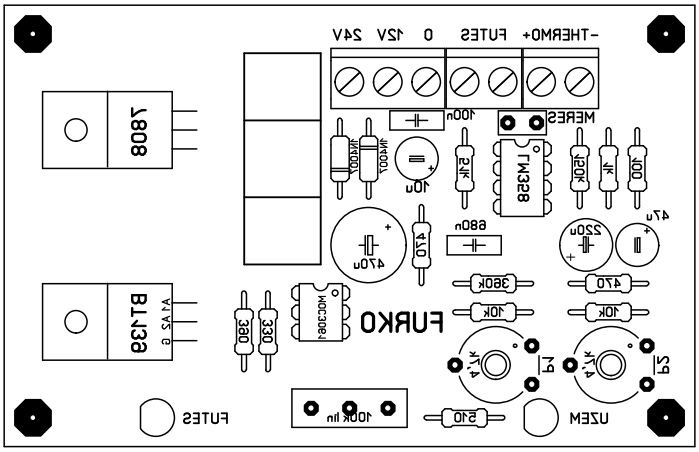
-THERMO+ FUTES 0 12V 24V
MERES
LM358
100n
5k
10u
100k
1k
100
220u
4u7
680n
470u
470
360k
10k
10k
FURKO
MOC3081
330
330
BT139
A1 A2 G
7808
P1
P2
510
UZEM
100k lin
FUTES