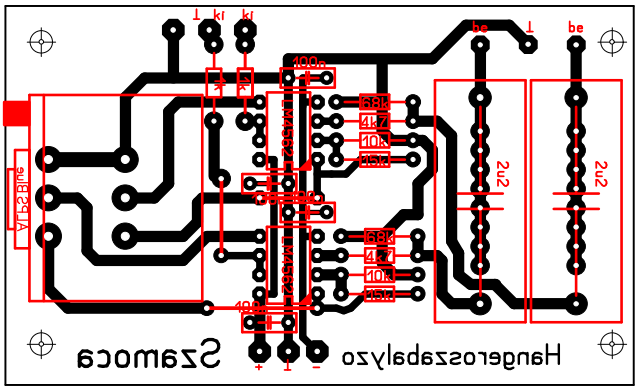
Szamoca
Hangerszabályzó
LM4562
LM4562
100n
100n
100n
100n
1n
1n
68k
4k7
10k
15k
68k
4k7
10k
15k
68k
4k7
10k
15k
68k
4k5
10k
15k
2u2
2u2
1k
1k
AUDIO IN
+
-
be
be

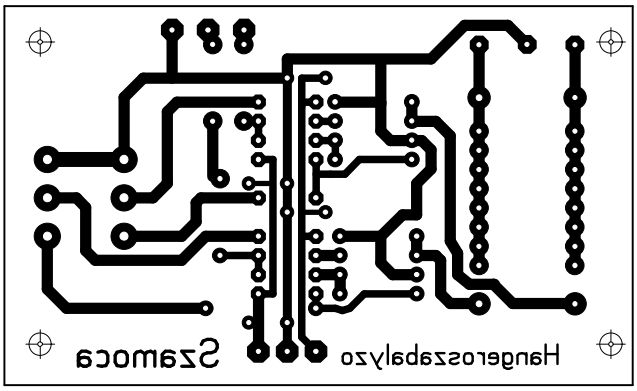
Szamoca
Hangerszabályzó

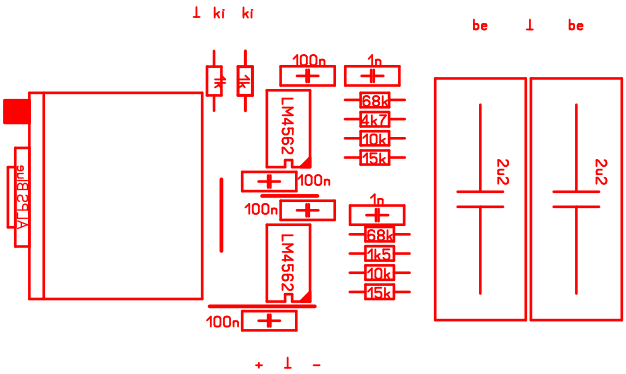
AUDIO IN
LM4562
LM4562
100n
100n
100n
1n
1n
68k
4k7
10k
15k
68k
4k5
10k
15k
2u2
2u2
1k
1k
+
-
be
be