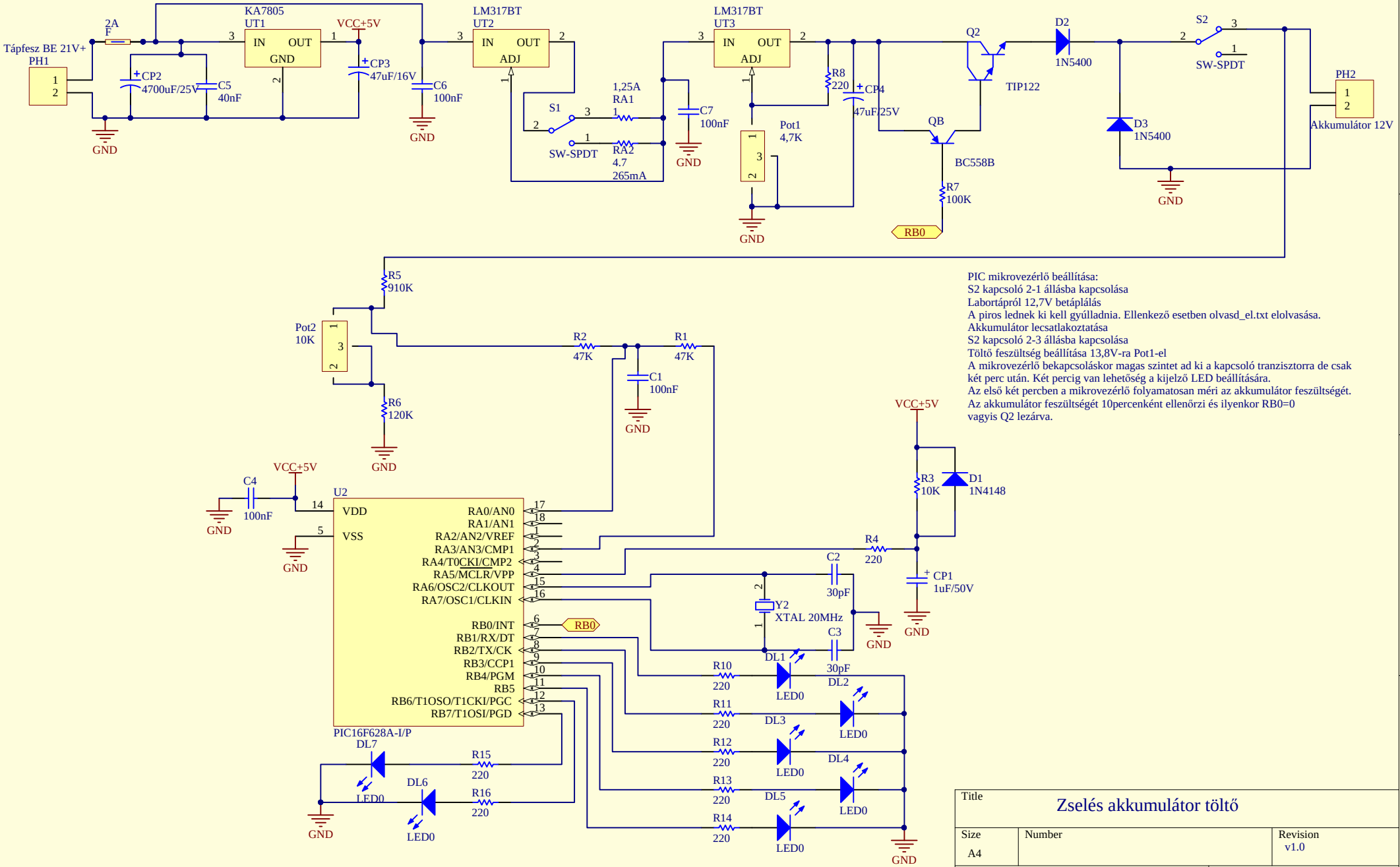

PIC mikrovezérlő beállítása:
S2 kapcsoló 2-1 állásba kapcsolása
Labortápról 12,7V betáplálás
A piros lednek ki kell gyúlladnia. Ellenkező esetben olvasd_el.txt elolvasása.
Akkumulátor lecsatlakoztatása
S2 kapcsoló 2-3 állásba kapcsolása
Töltő feszültség beállítása 13,8V-ra Pot1-el
A mikrovezérlő bekapcsoláskor magas szintet ad ki a kapcsoló tranzisztorra de csak két perc után. Két percig van lehetőség a kijelző LED beállítására.
Az első két percben a mikrovezérlő folyamatosan méri az akkumulátor feszültségét.
Az akkumulátor feszültségét 10percenként ellenőrzi és ilyenkor RB0=0 vagyis Q2 lezárva.

Title	Zselés akkumulátor töltő	
Size A4	Number	Revision v1.0
Date: 2014.12.04.		Sheet of
File: D:\munka\..\Sheet1.SchDoc		Drawn By: bbatka