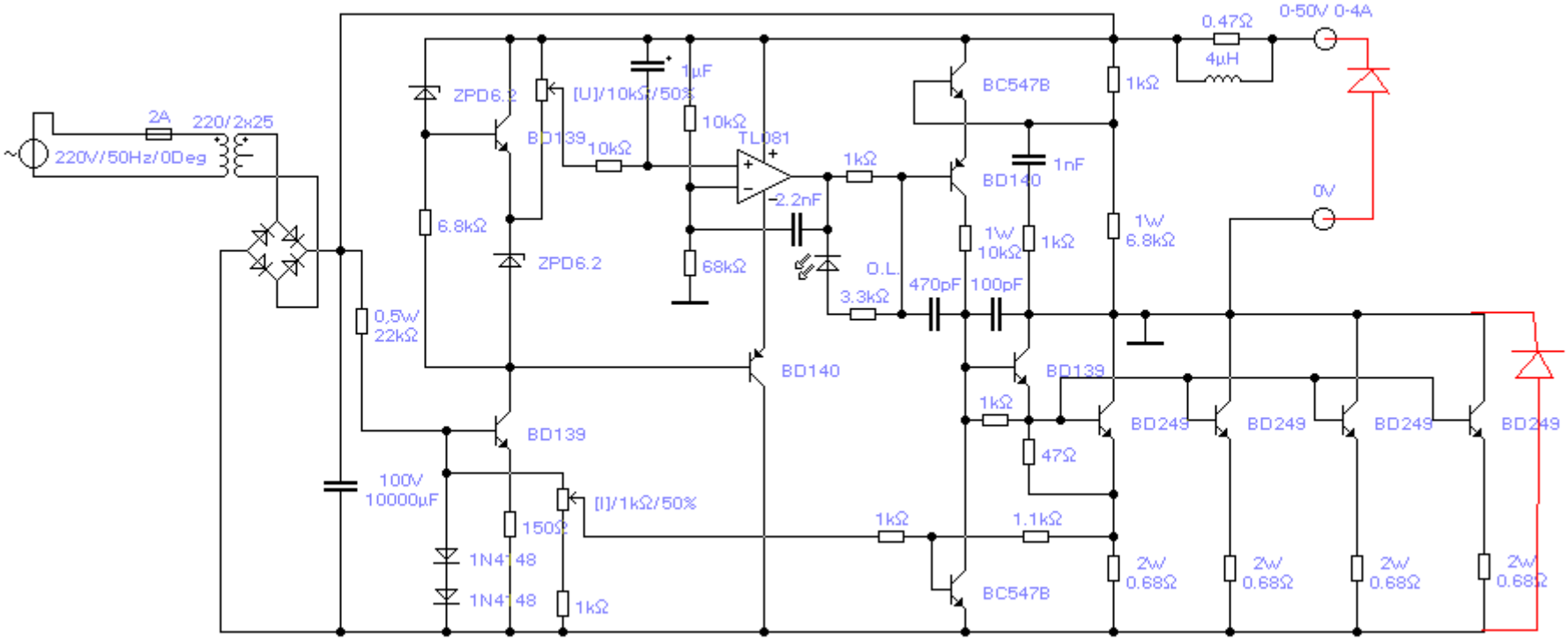
220V/50Hz/0Deg
2A
220/2x25
ZPD6.2
BD139
[U]/10kΩ/50%
10kΩ
1µF
10kΩ
TL081
2.2nF
1kΩ
BC547B
1kΩ
0.47Ω
4µH
0-50V 0-4A
1nF
BD140
0V
6.8kΩ
ZPD6.2
68kΩ
1W
10kΩ
1kΩ
1W
6.8kΩ
O.L.
3.3kΩ
470pF
100pF
0,5W
22kΩ
BD140
BD139
1kΩ
BD249
BD249
BD249
BD249
47Ω
BD139
100V
10000µF
[I]/1kΩ/50%
150Ω
1kΩ
1.1kΩ
1N4148
1N4148
1kΩ
BC547B
2W
0.68Ω
2W
0.68Ω
2W
0.68Ω
2W
0.68Ω