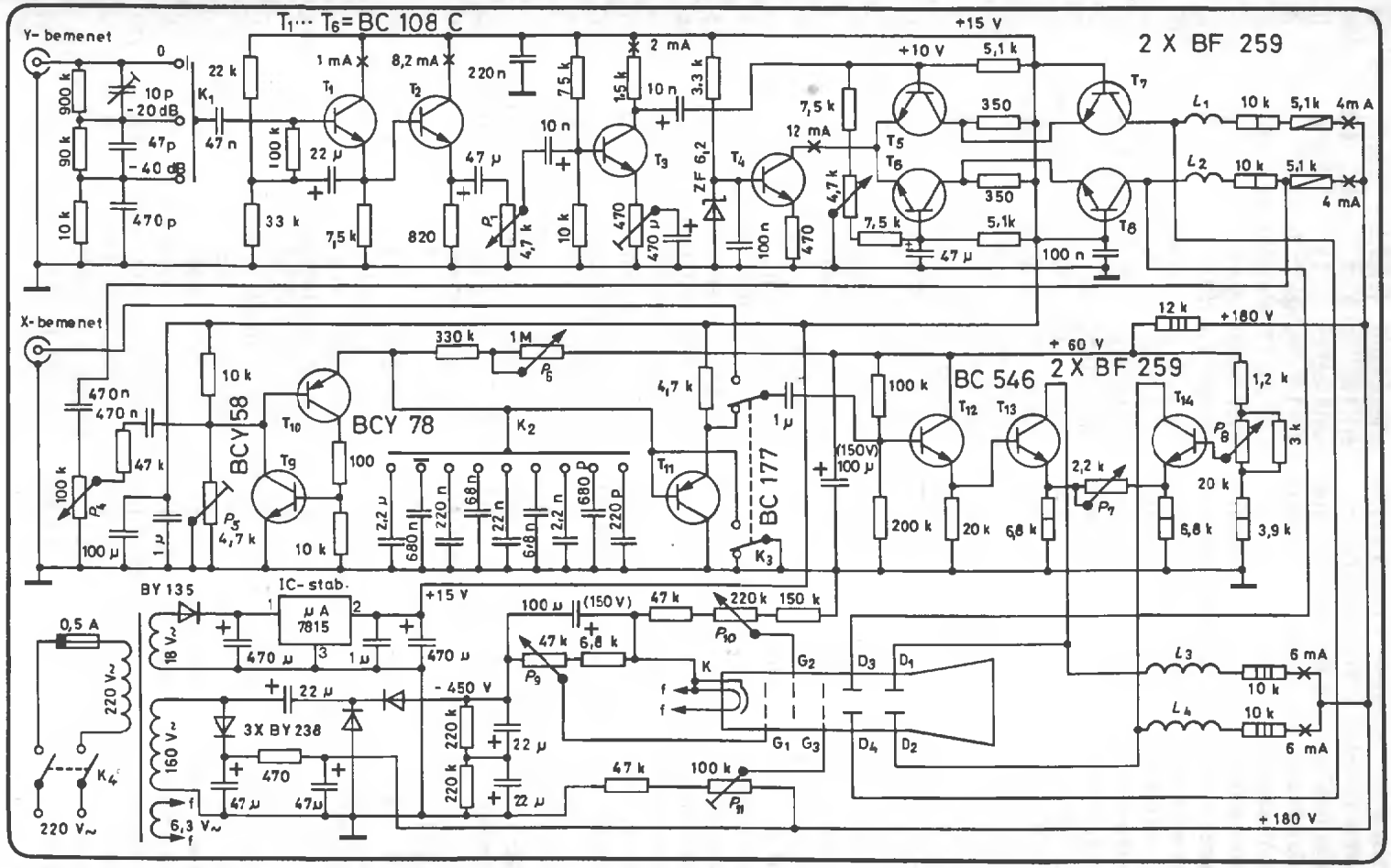

8.3. ábra
Tranzisztoros szerviz oszcilloszkóp kapcsolási vázlata