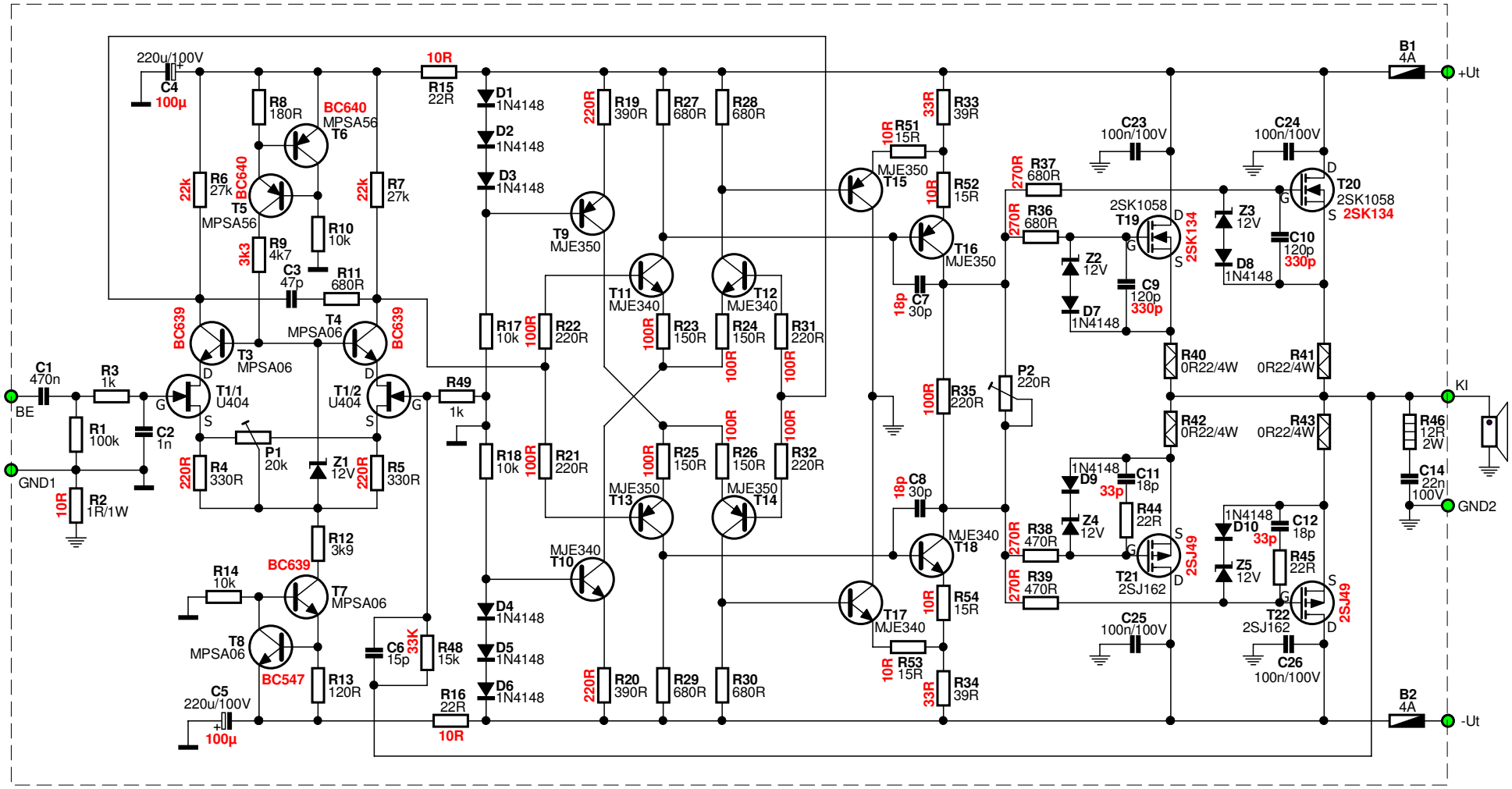

Piros feliratok: Ennek a rajznak egy másik változatán szereplő alkatrészértékek.

AEM600 Alkotós átrajzolat