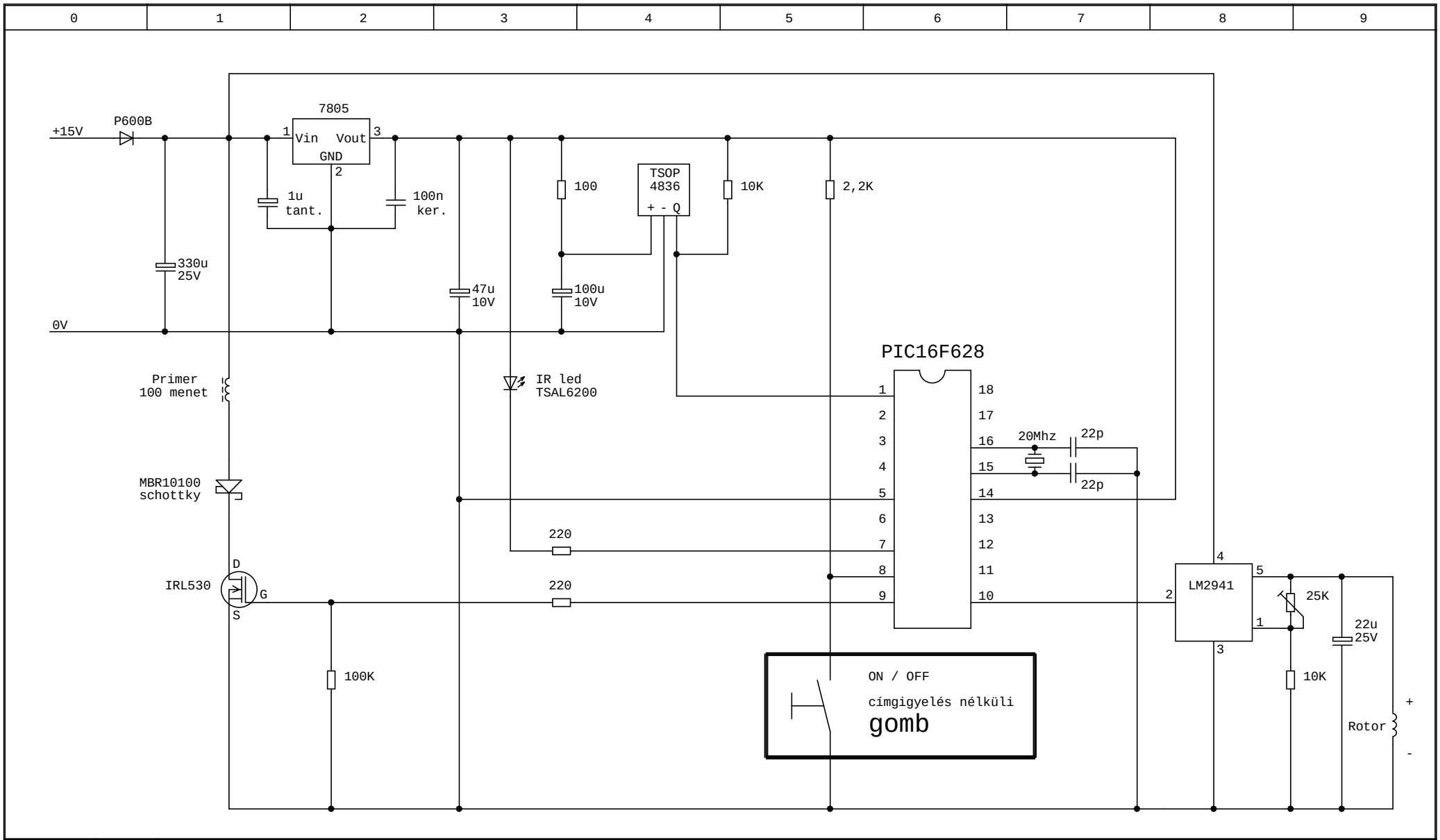

Módosítás	Dátum	Név

Megbízó:

Címfigyeléses
bázis áramkör

LAPOK SZÁMA:0

LAP:0

Ellenőr:

Ir. tervező:

Munkaszám:

Rajzszám: