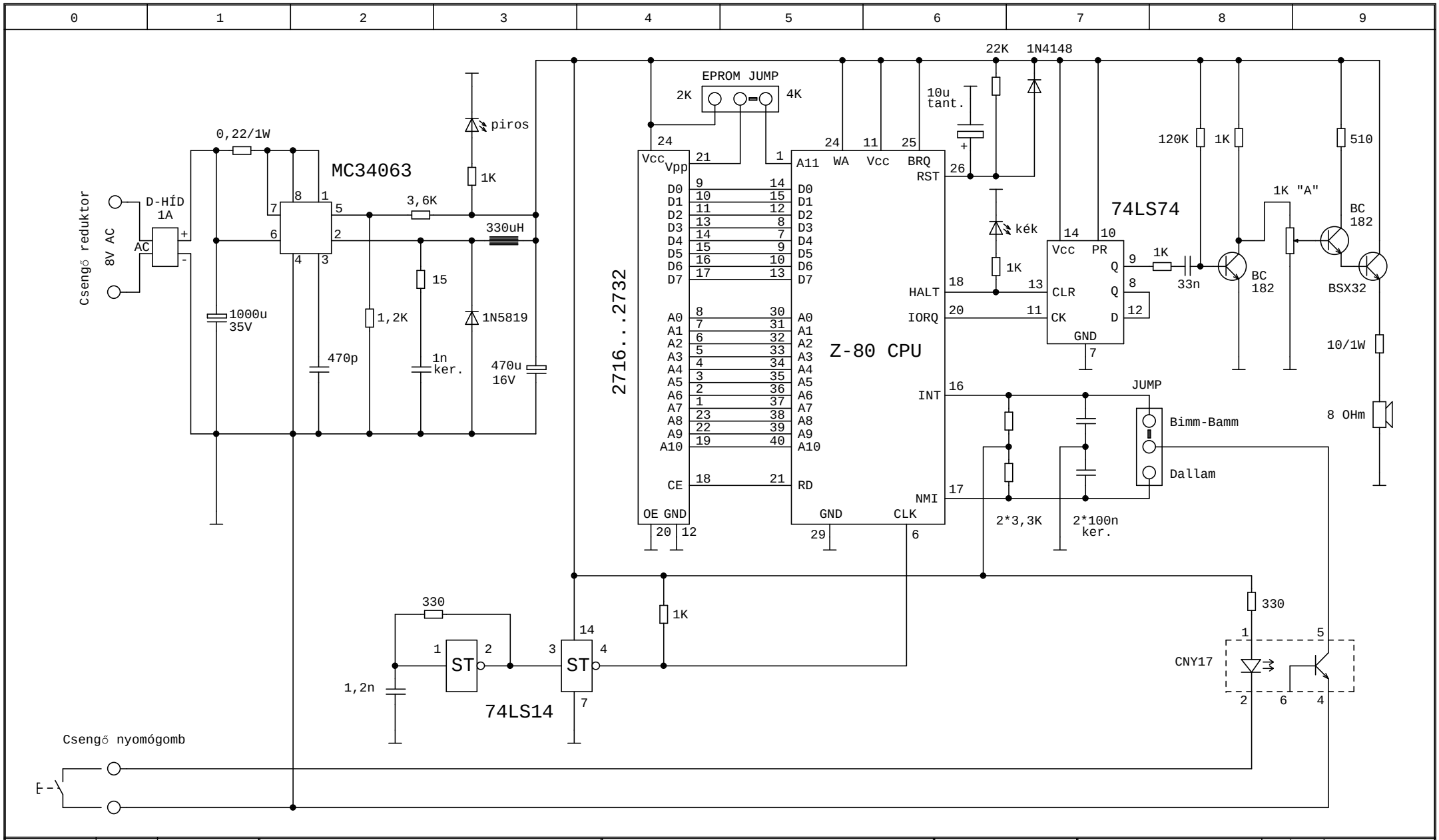

Módosítás	Dátum	Név		Létesítmény:	DÁTUM:21.06.97		Munkaszám:
				Terv: Z-80 DALLAMCSENGŐ (Működő nyákon)	LAPOK SZÁMA:2	Ellenőr:	Rajzszám: 10097-0200
			Megbízó:		LAP:1	Ir. tervező:	