Kimenet a tranzisztor felé
A tranzisztornak kell bázisellenállás
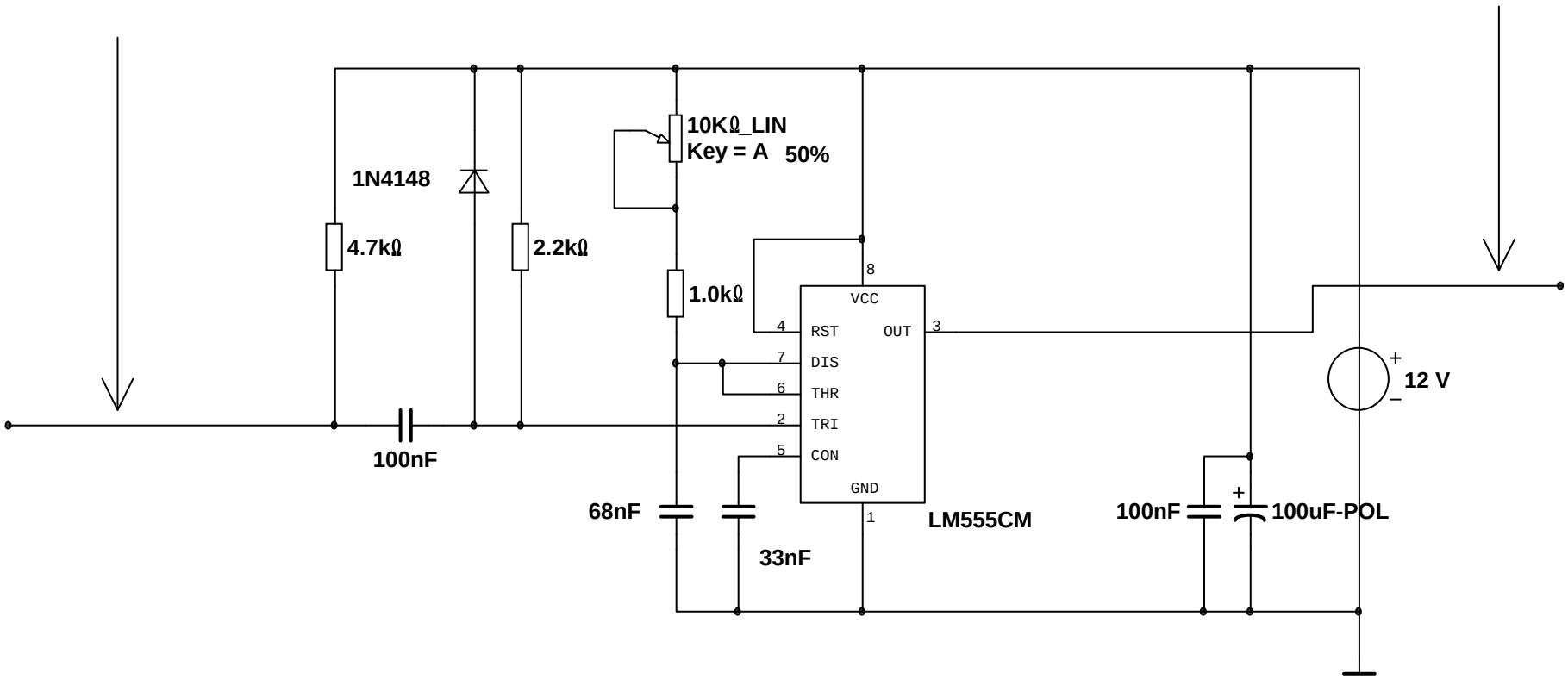
Bemenet,az inditáshoz testre kell húzni