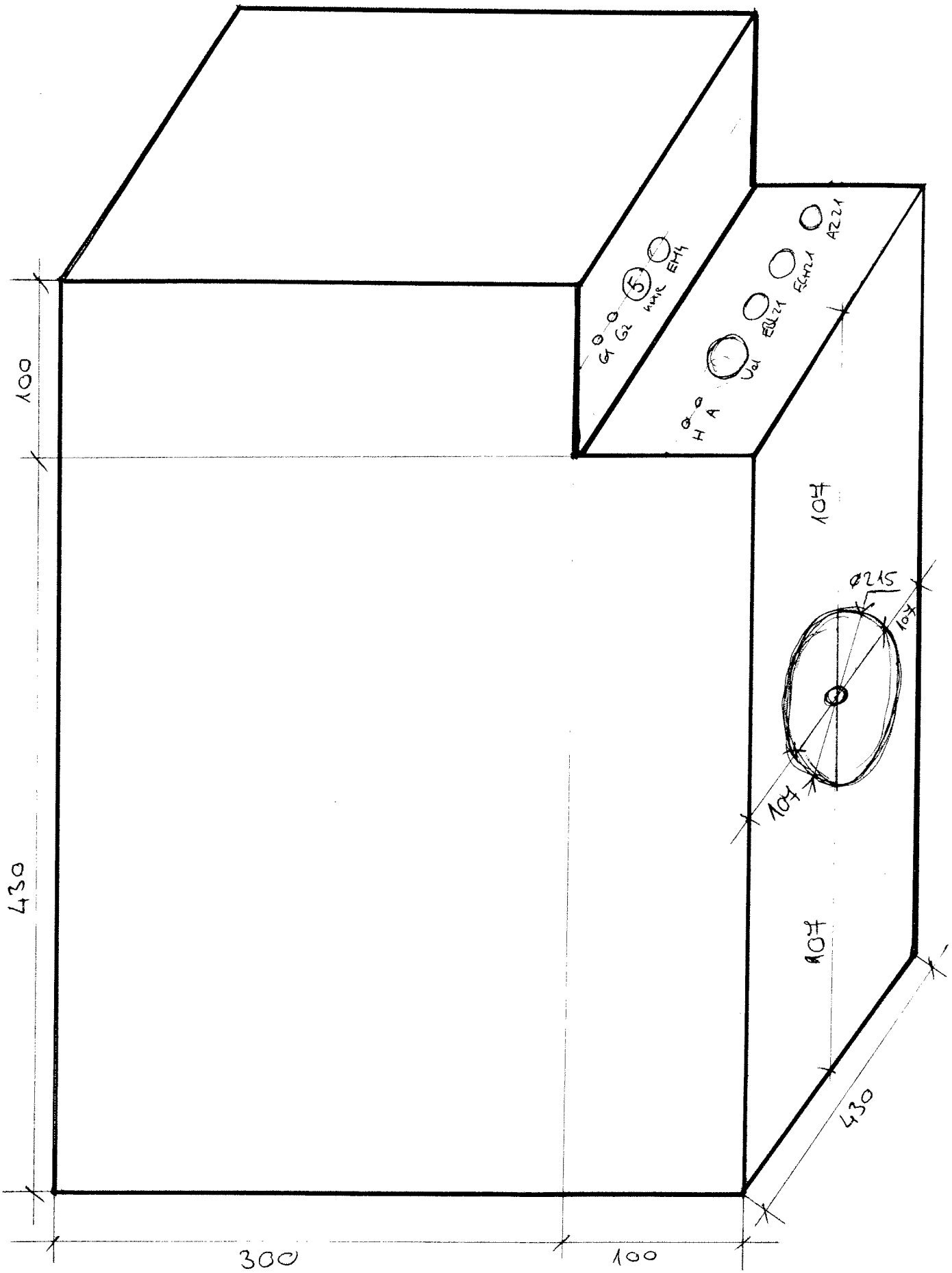
100
430
300
100
G1 G2
5
EH4
A2.2.1
EH2.1
EH1.1
Val
H A
104
Ø215
104
104
104
430