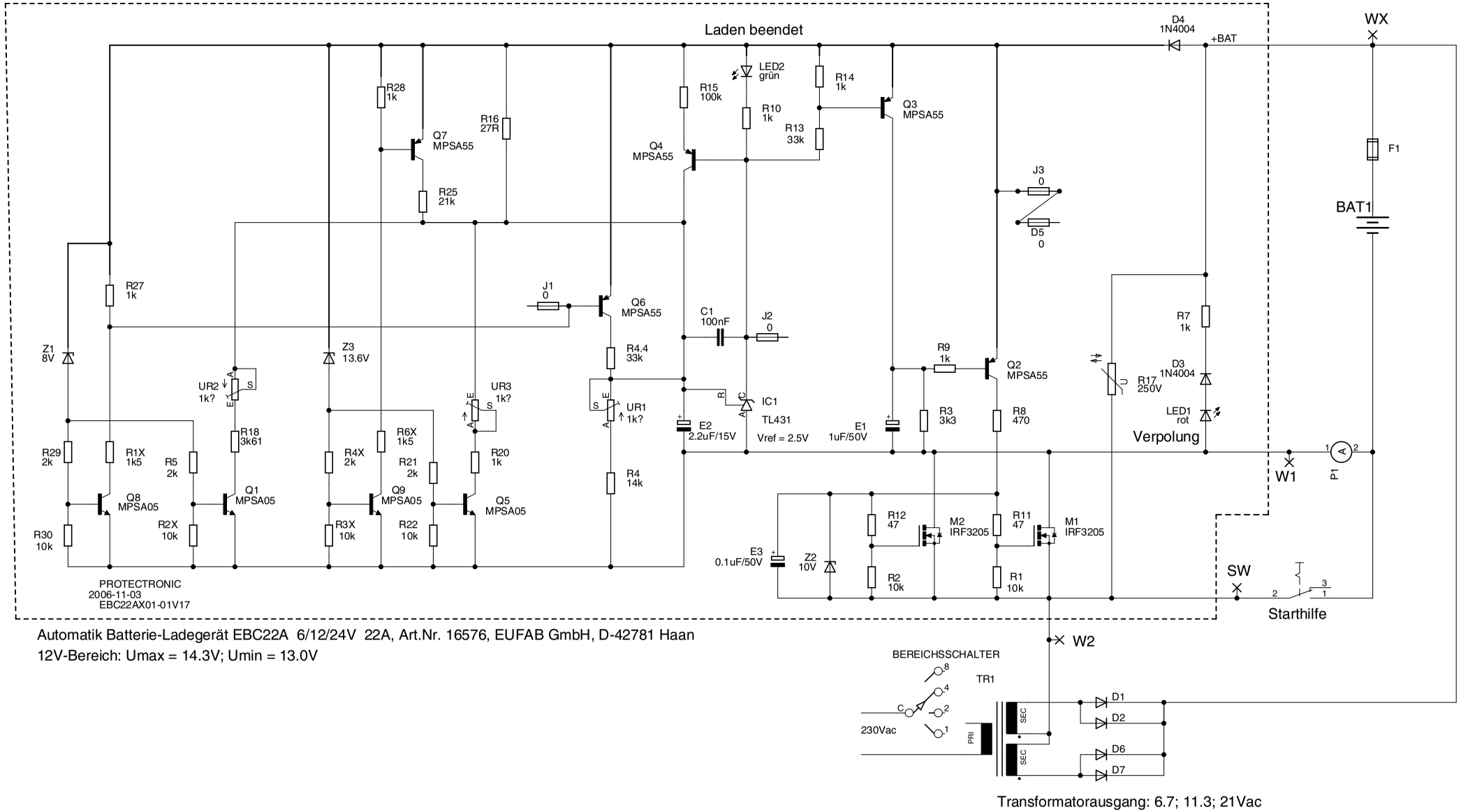

Automatik Batterie-Ladegerät EBC22A 6/12/24V 22A, Art.Nr. 16576, EUFAB GmbH, D-42781 Haan

12V-Bereich: Umax = 14.3V; Umin = 13.0V

Transformatorausgang: 6.7; 11.3; 21Vac