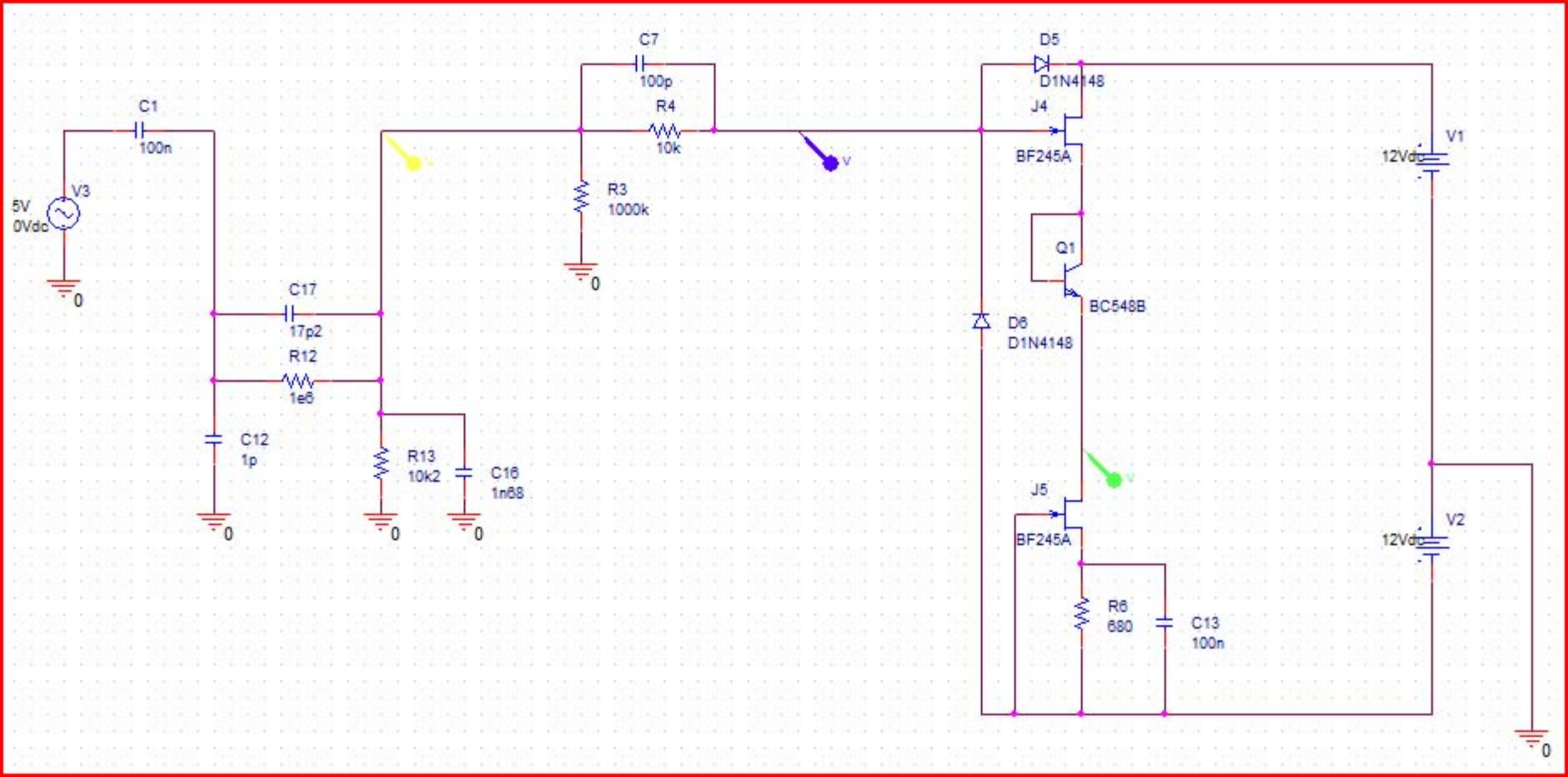
C7
100p
D5
D1N4148
C1
100n
R4
10k
J4
BF245A
V1
12Vdc
V3
5V
0Vdc
R3
1000k
Q1
BC548B
C17
17p2
D6
D1N4148
R12
1e6
C12
1p
R13
10k2
C16
1n68
J5
BF245A
V2
12Vdc
R6
680
C13
100n
0

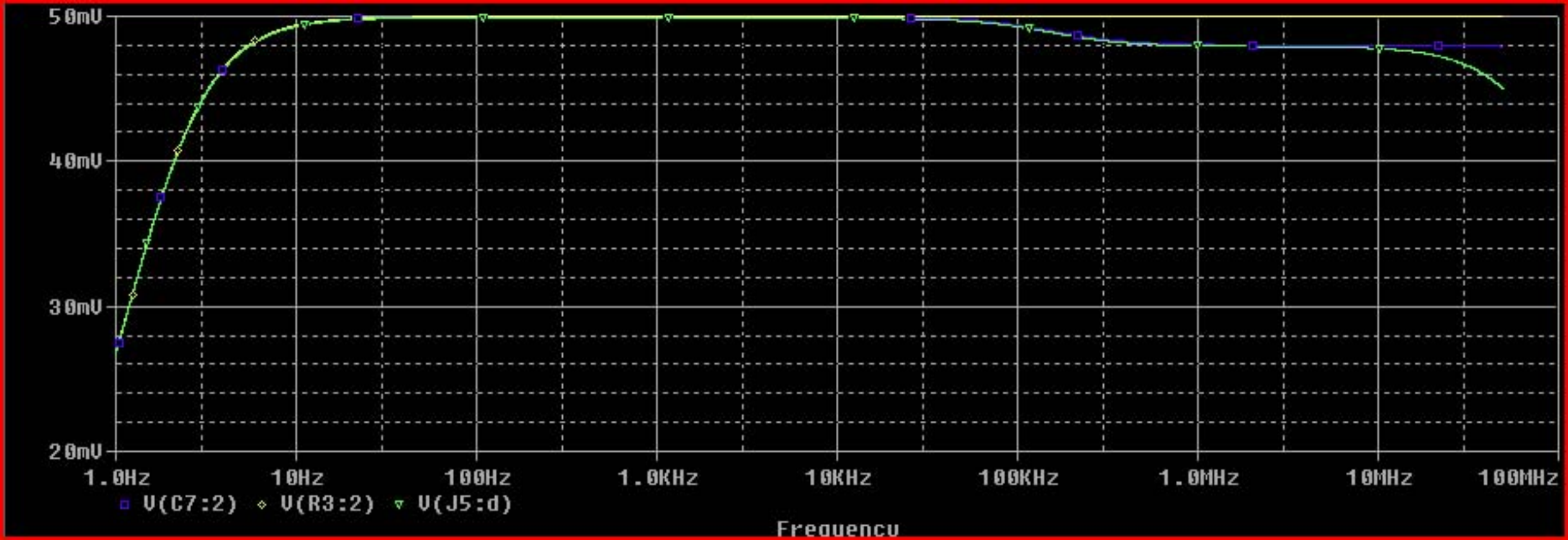
50mV
40mV
30mV
20mV
1.0Hz
10Hz
100Hz
1.0KHz
10KHz
100KHz
1.0MHz
10MHz
100MHz
V(C7:2)
V(R3:2)
V(J5:d)
Frequency

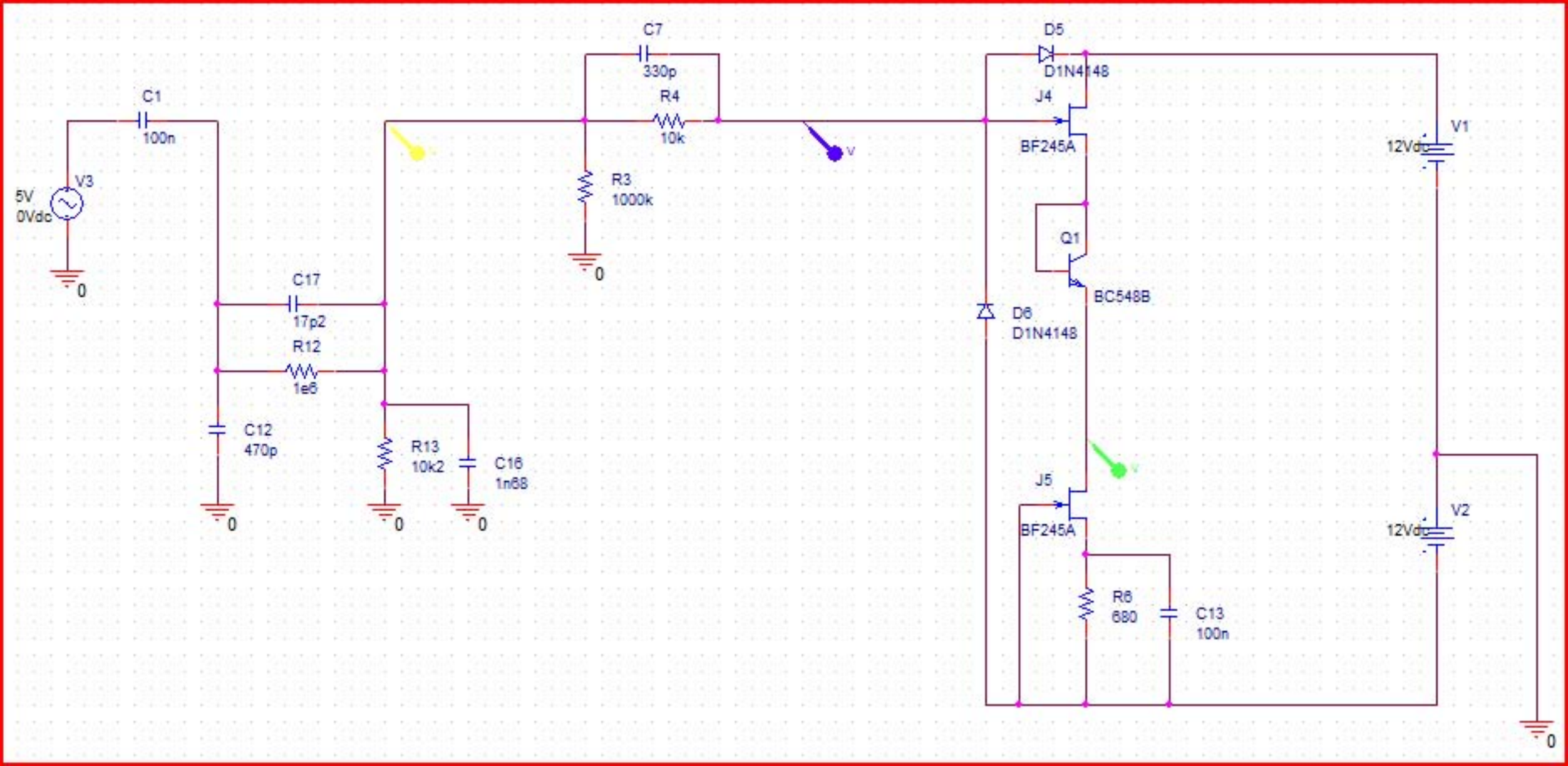
C7
330p
D5
D1N4148
C1
100n
R4
10k
J4
BF245A
V1
12Vdc
V3
5V
0Vdc
R3
1000k
Q1
BC548B
C17
17p2
D6
D1N4148
R12
1e6
C12
470p
R13
10k2
C16
1n68
J5
BF245A
V2
12Vdc
R6
680
C13
100n
0

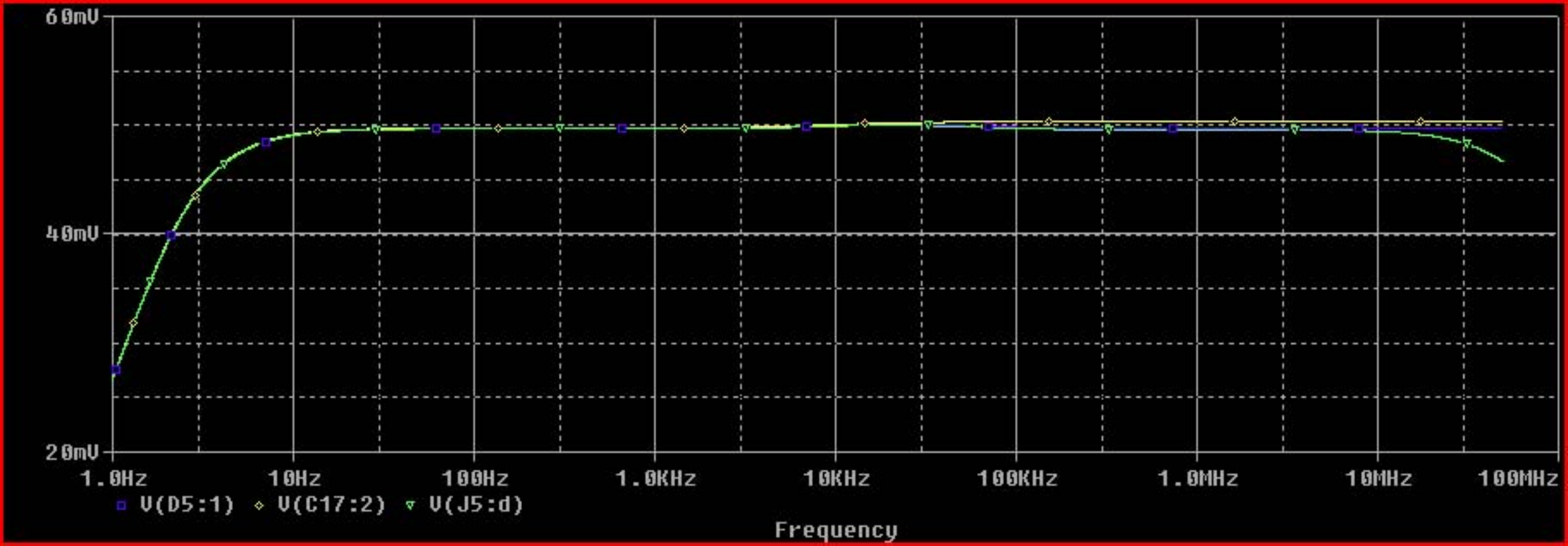
60mV
40mV
20mV
1.0Hz
10Hz
100Hz
1.0KHz
10KHz
100KHz
1.0MHz
10MHz
100MHz
V(D5:1)
V(C17:2)
V(J5:d)
Frequency