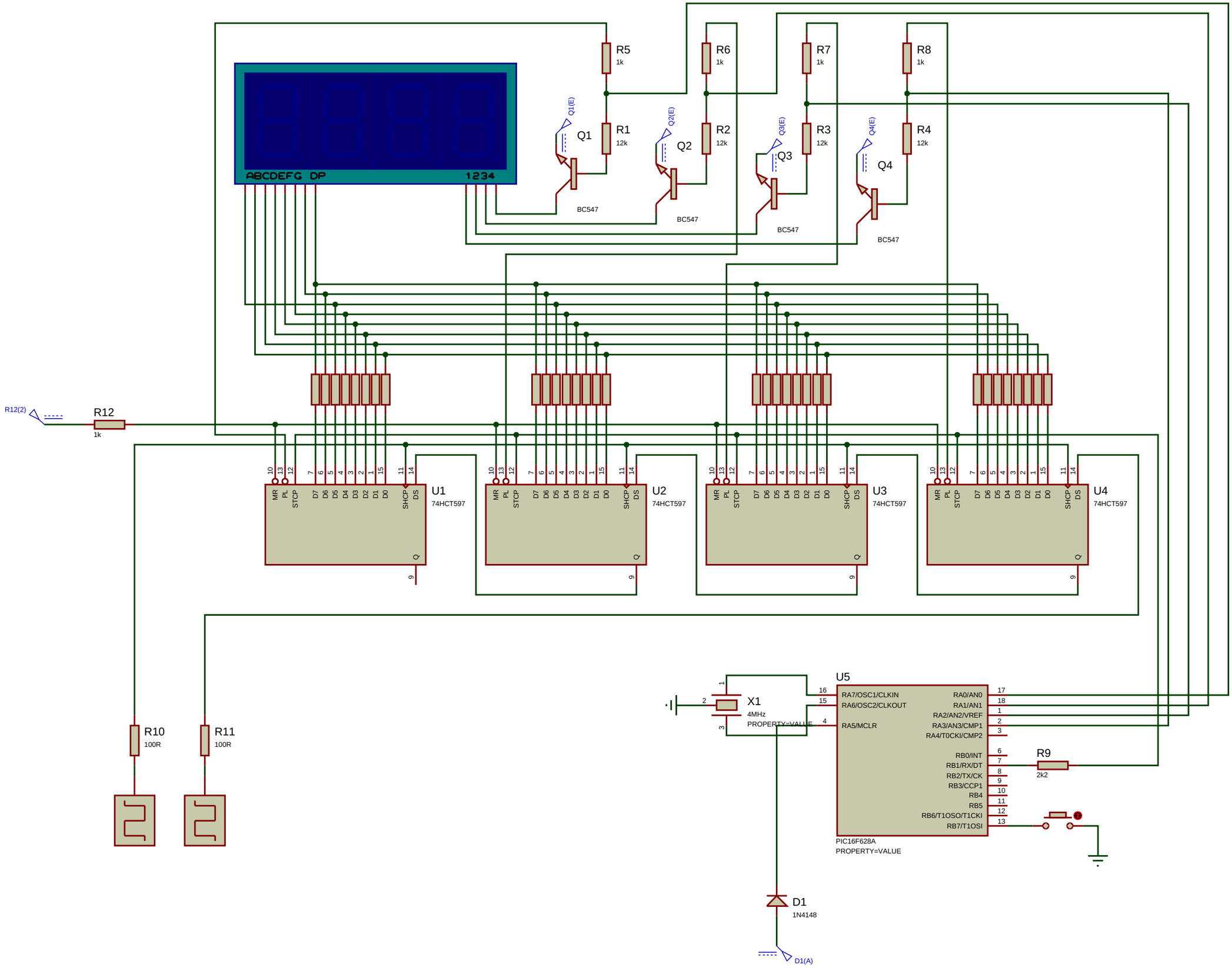
ABCDEFG DP
1234
R5
1k
R6
1k
R7
1k
R8
1k
R1
12k
R2
12k
R3
12k
R4
12k
Q1
Q2
Q3
Q4
Q1(E)
Q2(E)
Q3(E)
Q4(E)
BC547
R12(2)
R12
1k
U1
U2
U3
U4
74HCT597
MR
PL
STCP
SHCP
DS
Q
U5
PIC16F628A
PROPERTY=VALUE
RA7/OSC1/CLKIN
RA6/OSC2/CLKOUT
RA5/MCLR
RA0/AN0
RA1/AN1
RA2/AN2/VREF
RA3/AN3/CMP1
RA4/T0CKI/CMP2
RB0/INT
RB1/RX/DT
RB2/TX/CK
RB3/CCP1
RB4
RB5
RB6/T1OSO/T1CKI
RB7/T1OSI
X1
4MHz
PROPERTY=VALUE
R9
2k2
R10
100R
R11
100R
D1
1N4148
D1(A)