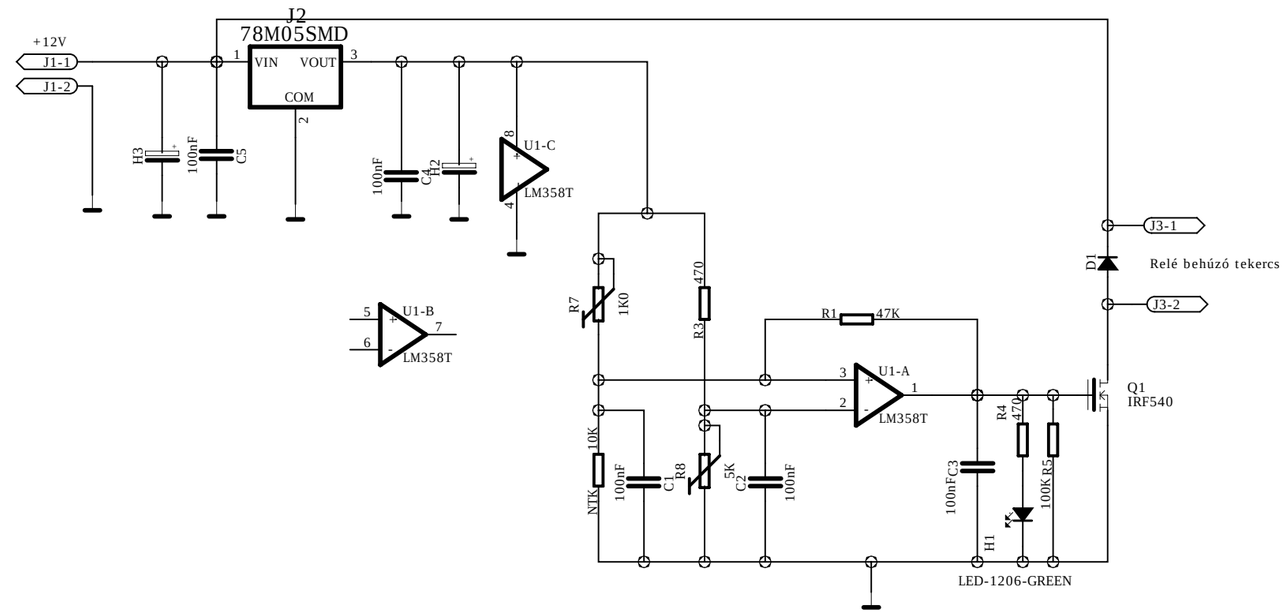
J2
78M05SMD
+12V
J1-1
J1-2
VIN
VOUT
COM
H3
100nF
C5
100nF
C4
H2
U1-C
LM358T
U1-B
LM358T
R7
1K0
R3
470
R1
47K
U1-A
LM358T
10K
NTK
100nF
C1
R8
5K
C2
100nF
100nF
C3
R4
470
100K
R5
H1
LED-1206-GREEN
Q1
IRF540
D1
J3-1
J3-2
Relé behúzó tekercs